PLASTIMO

406-T 609-T 811-T

JIB REEFING - OWNER'S MANUAL GB

ENROULEUR DE FOC - NOTICE D'UTILISATION F

ROLLREFFANLAGE - AUFBLASBARE RETTUNGSWESTEN D

ROLREEFSYSTEEM - GEBRUIKERSHANDLEIDING NL

ENROLLADOR - GUIA DE UTILIZACION E

RULLFOCKSYSTEM - INSTRUKTIONER OCH HANDHAVANDE S

AVVOLGITORE - MANUALE D'USO I

Plastimo - 15, rue Ingénieur Verrière - 56100 Lorient - FRANCE

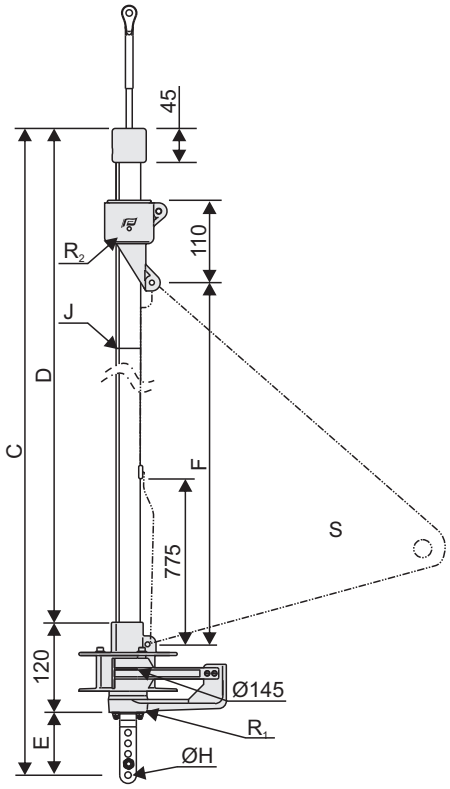

406-T

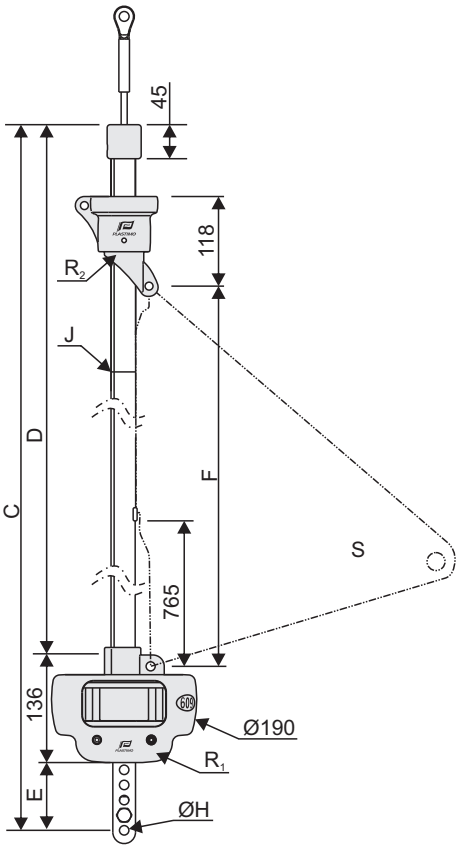

609-T

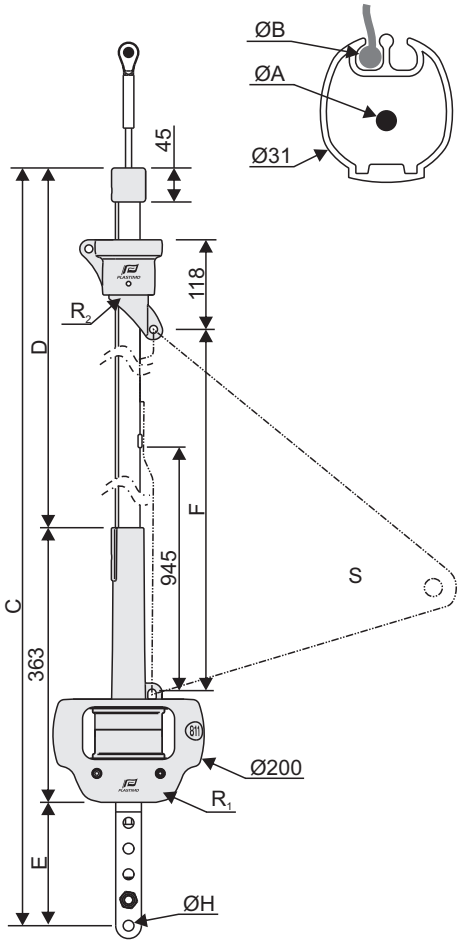

811-T

		GB		F		D		NL		E		S	I	
		chainplate	turnbuckle	latte	ridoir	Terminal-montage	Stagspanner-montage	stevenplaa-tuitvoering	spanschroe-fuitvoering	placas	tensor		Landre	Arridatoi
406-T		25200	25286	25200	25286	25200	25286	25200	25286	25200	25286	25286	25200	25286
609-T		58207	58208	58207	58208	58207	58208	58207	58208	58207	58208	58208	58207	58208
811-T		58209		58209		58209		58209		58209		58209	58209	
ØA		forestay : Ø4-7mm		étai : Ø4-7mm		Vorstag : Ø4-7mm		voorstag : Ø4-7mm		estay : Ø4-7mm		Förstags : Ø4-7mm	Strallo : Ø4-7mm	
ØB		luffrope : Ø5mm		ralingue :Ø5mm		Vorliek :Ø5mm		voorlijk :Ø5mm		relinga :Ø5mm		Lik :Ø5mm	ralinga :Ø5mm	
C	406-T	6.60m	6.68m	6.60m	6.68m	6.60m	6.68m	6.60m	6.68m	6.60m	6.68m	6.68m	6.60m	6.68m
	609-T	8.79m	8.96m	8.79m	8.96m	8.79m	8.96m	8.79m	8.96m	8.79m	8.96m	8.96m	8.79m	8.96m
	811-T	11.26m		11.26m		11.26m		11.26m		11.26m		11.26m	11.26m	
D	406-T	6.35m		6.35m		6.35m		6.35m		6.35m		6.35m	6.35m	
	609-T	8.50m		8.50m		8.50m		8.50m		8.50m		8.50m	8.50m	
	811-T	10.44m		10.44m		10.44m		10.44m		10.44m		10.44m	10.44m	
E	406-T	65mm	150mm	65mm	150mm	65mm	150mm	65mm	150mm	65mm	150mm	150mm	65mm	150mm
	609-T	115mm	285mm	115mm	285mm	115mm	285mm	115mm	285mm	115mm	285mm	285mm	115mm	285mm
	811-T	220mm		220mm		220mm		220mm		220mm		220mm	220mm	
F	406-T	6.22m		6.22m		6.22m		6.22m		6.22m		6.22m	6.22m	
	609-T	8.36m		8.36m		8.36m		8.36m		8.36m		8.36m	8.36m	
	811-T	10.70m		10.70m		10.70m		10.70m		10.70m		10.70m	10.70m	
G	406-T	2 groove		2 gorge		2 Nuten		2 zeilgroeven		2 relingas		2 likrännor	1 gole	
	609-T													
	811-T													
ØH	406-T	8.5mm		8.5mm		8.5mm		8.5mm		8.5mm		8.5mm	8.5mm	
	609-T	12.5mm		12.5mm		12.5mm		12.5mm		12.5mm		12.5mm	12.5mm	
	811-T	14.3mm		14.3mm		14.3mm		14.3mm		14.3mm		14.3mm	14.3mm	
J	406-T	coupling units : Delrin+screws		jonctions Delrin + vis		Verbindungen Delrin +Schrauben		koppelstuk Delrin + schroeven		Empalmes Delrin + tornillos		Kopplingar Delrin + skruv	Giunzione Delrin + vite	
	609-T													
	811-T													
R_1	406-T	bearing: Delrin		roulement Delrin		Kugellager Delrin		lagering Delrin		Rodamientos Delrin		Kullager Delrin	cuscinetti Delrin	
	609-T	bearing: Delrin,inox		roulement Delrin,inox		Kugellager Delrin,inox		lagering Delrin,RVS		Rod. Delrin,inox		Kulla. Delrin,rostfritt	cuscinetti Delrin,inox	
	811-T	bearing: Delrin, Torlon		roulement Delrin, Torlon		Kugellager Delrin, Torlon		lagering Delrin, Torlon		Rod. Delrin, Torlon		Kulla. Delrin, Torlon	cusci. Delrin, Torlon	
R_2	406-T	bearing: Delrin		roulement Delrin		Kugellager Delrin		lagering Delrin		Rodamientos Delrin		Kullager Delrin	cuscinetti Delrin	
	609-T	bearing: Delrin, Torlon		roulement Delrin, Torlon		Kugellager Delrin, Torlon		lagering Delrin, Torlon		Rodamientos Delrin, Torlon		Kullager Delrin, Torlon	cuscinetti Delrin, Torlon	
	811-T													
S	406-T	$12m^2$		$12m^2$		$12m^2$		$12m^2$		$12m^2$		$12m^2$	$12m^2$	
	609-T	$25m^2$		$25m^2$		$25m^2$		$25m^2$		$25m^2$		$25m^2$	$25m^2$	
	811-T	$35m^2$		$35m^2$		$35m^2$		$35m^2$		$35m^2$		$35m^2$	$35m^2$	

406-T

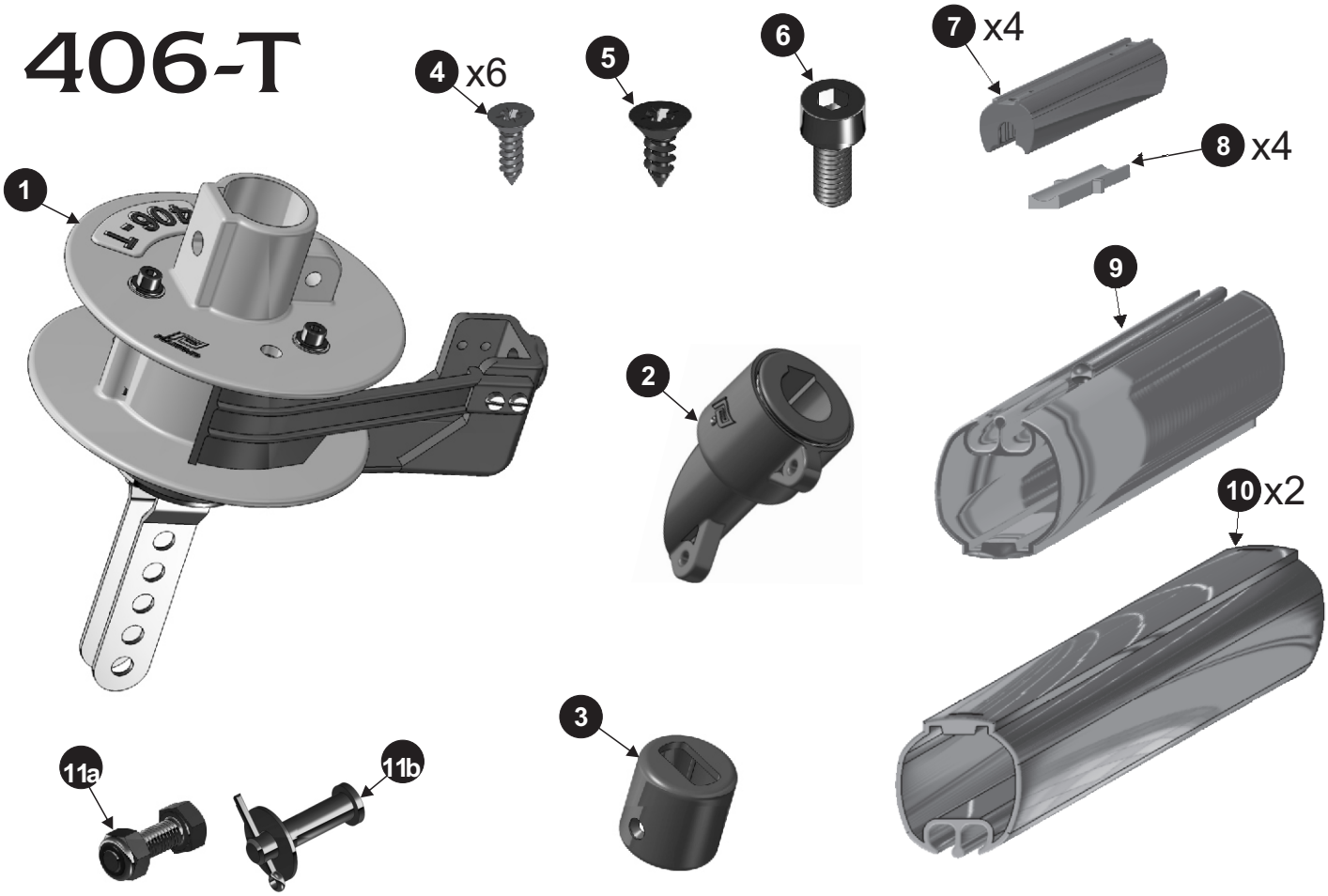

	GB	F	D	NL	E	S	I
1	1 drum unit	1 ensemble tambour	1 Trommel	1 roltrommel	1 conjunto tambor	1 Trumma med revlinematare	1 insieme tamburo
2	1 halyard swivel	1 émerillon	1 Fallwirbel	1 valwartel	1 giratorio	1 Fallsvirvel	1 mulinello
3	1 top end stop	1 embout profil	1 Profilansatzstück	1 top eind stuk	1 terminal tope	1 Toppdel	1 Terminale profilato
4	6 screws Ø3.9x12.7 (spar connections)	6 vis tôle Ø3.9x12.7 liaison profils	6 Schraube Ø3.9x12.7 (Verbindung der Profile)	6 bouten Ø3.9x12.7 (koppelstukken)	6 Tornillos Ø3.9x12.7 (unión perfiles)	6 insex Ø3.9x12.7 (profilkopplingarna)	6 vite Ø3.9x12.7 (collegamento profilati)
5	1 screw Ø4.8x12.7 (top end stop)	1 vis tôle TF Ø4.8x12.7 fixation embout profil	1 Schraube Ø4.8x12.7 (Profilansatzstück)	1 schroef Ø4.8x12.7 (top eind stuk)	1 tornillo Ø4.8x12.7 (terminal tope)	1 spårskruv Ø4.8x127. (Toppdel)	1 vite lamiera Ø4.8x12.7 (terminale profilato)
6	1 screw M5x12 (base spar)	1 vis Chc M5x12 fixation profil bas	1 Schraube M5x12 (unteres Profil)	1 schroef M5x12 (basisprofiel)	1 tornillo M5x12 (perfil bajo)	1 insex M5x12 (Bottenprofil)	1 vite a brugola M5x12 (profilato basso)
7	4 Coupling sleeves	4 pièces de jonction	4 Verbindungsstücke	4 koppelstukken	4 piezas de uniones	4 Skarvstycken	4 Pezzi di giunzione
8	4 Connecting stops	4 guides étai	4 Vorstagführung	4 Verbingsstopper	4 Guía estay	4 Låsplattor till skarvstycken	4 Guide di strallo
9	1 base spar	1 profil aluminium bas	1 unteres Profil	1 basisprofiel	1 perfil bajo	1 Bottenprofil	1 profilato basso
10	2 Intermediate spars	2 profils aluminium intermédiaires	2 Zwischenprofile	2 standaardprofielen	2 Perfiles intermedios	2 Standard profiler	2 Profilati intermedi
11a	1 screw+nut M8x35 =>chainplate	1 vis+écrou M8x35 modèle lattes	1 Schraube M8x35 Terminalmontage	1 bunten M8x35 stevenplaatuitvoering	1 tornillo M8x35 (placas)	1 insex M8x35	1 Vite M8x35 Modello Landre
11b	1 Shoudered clevis pin Ø8 (=>turnbuckle)	1 axe épaulé Ø8 modèle ridoir	1 Bolzen, dick Ø8 Stagspannermontage	1 pen Ø8 spanschroefuitvoering	1 Bulón Ø8 (tensor)	1 Riggbult Ø8	1 Asse a testa Ø8 Modello arridatoi

609-T

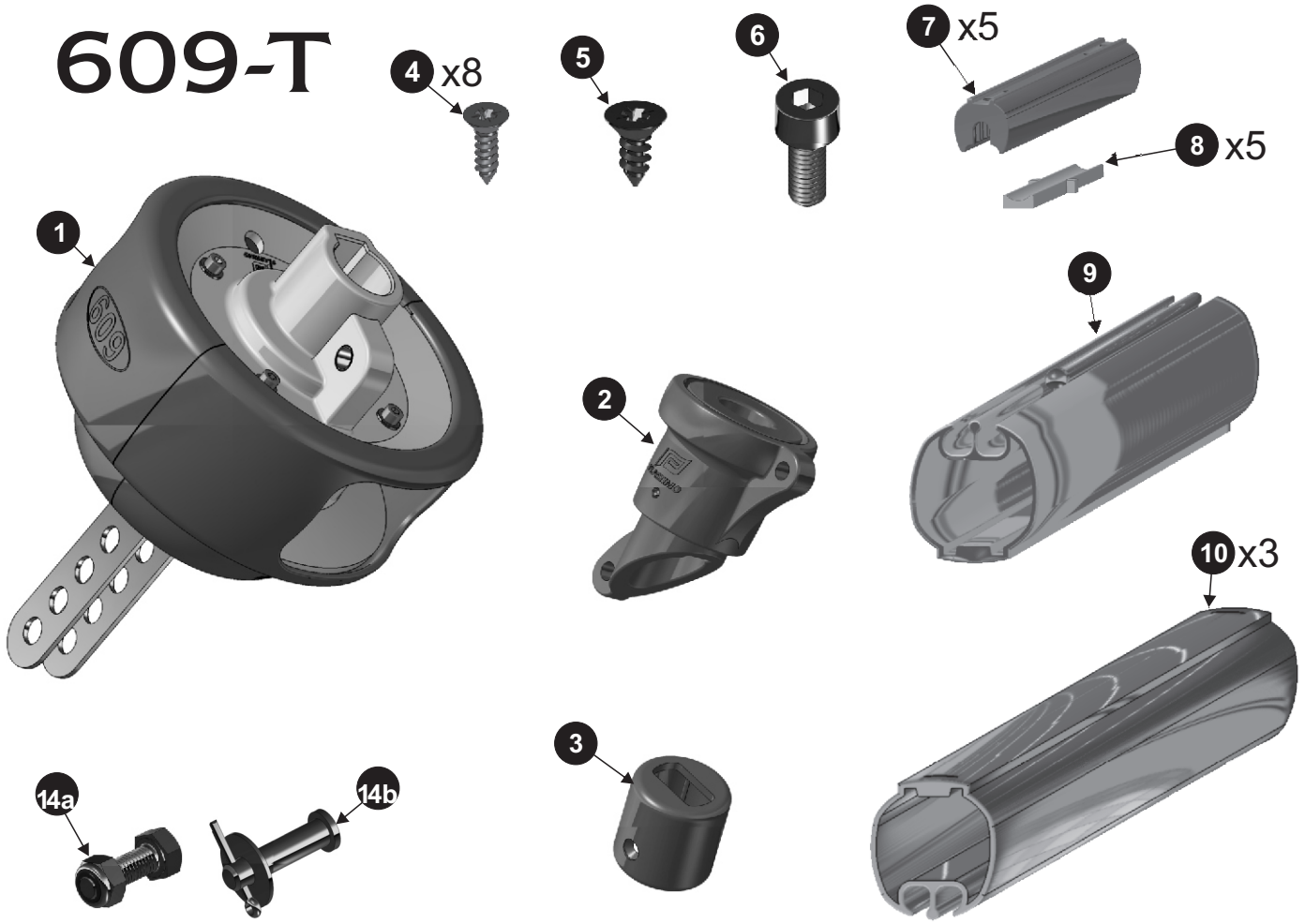

	GB	F	D	NL	E	S	I
1	1 drum unit	1 ensemble tambour	1 Trommel	1 roltrommel	1 conjunto tambor	1 Trumma med revlinematare	1 insieme tamburo
2	1 halyard swivel	1 émerillon	1 Fallwirbel	1 valwartel	1 giratorio	1 Fallsvirvel	1 mulinello
3	1 top end stop	1 embout profil	1 Profilansatzstück	1 top eind stuk	1 terminal tope	1 Toppdel	1 Terminale profilato
4	8 screws Ø3.9x12.7 (spar connections)	8 vis tôle Ø3.9x12.7 liaison profils	8 Schraube Ø3.9x12.7 (Verbindung der Profile)	8 bouten Ø3.9x12.7 (koppelstukken)	8 Tornillos Ø3.9x12.7 (unión perfiles)	8 insex Ø3.9x12.7 (profilkopplingarna)	8 vite Ø3.9x12.7 (collegamento profilati)
5	1 screw Ø4.8x12.7 (top end stop)	1 vis tôle TF Ø4.8x12.7 fixation embout profil	1 Schraube Ø4.8x12.7 (Profilansatzstück)	1 schroef Ø4.8x12.7 (top eind stuk)	1 tornillo Ø4.8x12.7 (terminal tope)	1 spårskruv Ø4.8x127. (Toppdel)	1 vite lamiera Ø4.8x12.7 (terminale profilato)
6	1 screw M5x12 (base spar)	1 vis Chc M5x12 fixation profil bas	1 Schraube M5x12 (unteres Profil)	1 schroef M5x12 (basisprofiel)	1 tornillo M5x12 (perfil bajo)	1 insex M5x12 (Bottenprofil)	1 vite a brugola M5x12 (profilato basso)
7	5 Coupling sleeves	5 pièces de jonction	5 Verbindungsstücke	5 koppelstukken	5 piezas de uniones	5 Skarvstycken	5 Pezzi di giunzione
8	5 Connecting stops	5 guides étai	5 Vorstagführung	5 Verbingsstopper	5 Guía estay	5 Låsplattor till skarvstycken	5 Guide di strallo
9	1 base spar	1 profil aluminium bas	1 unteres Profil	1 basisprofiel	1 perfil bajo	1 Bottenprofil	1 profilato basso
10	3 Intermediate spars	3 profils aluminium intermédiaires	3 Zwischenprofile	3 standaardprofielen	3 Perfiles intermedios	3 Standard profiler	3 Profilati intermedi
11a	1 screw+nut M12x35 =>chainplate	1 vis+écrou M12x35 modèle lattes	1 Schraube M12x35 Terminalmontage	1 bunten M12x35 stevenplaatuitvoering	1 tornillo M12x35 (placas)	1 insex M12x35	1 Vite M12x35 Modello Landre
11b	1 Shoudered clevis pin Ø12 (=>turnbuckle)	1 axe épaulé Ø12 modèle ridoir	1 Bolzen, dick Ø12 Stagspannermontage	1 pen Ø12 spanschroefuitvoering	1 Bulón Ø12 (tensor)	1 Riggbult Ø12	1 Asse a testa Ø12 Modello arridatoi

811-T

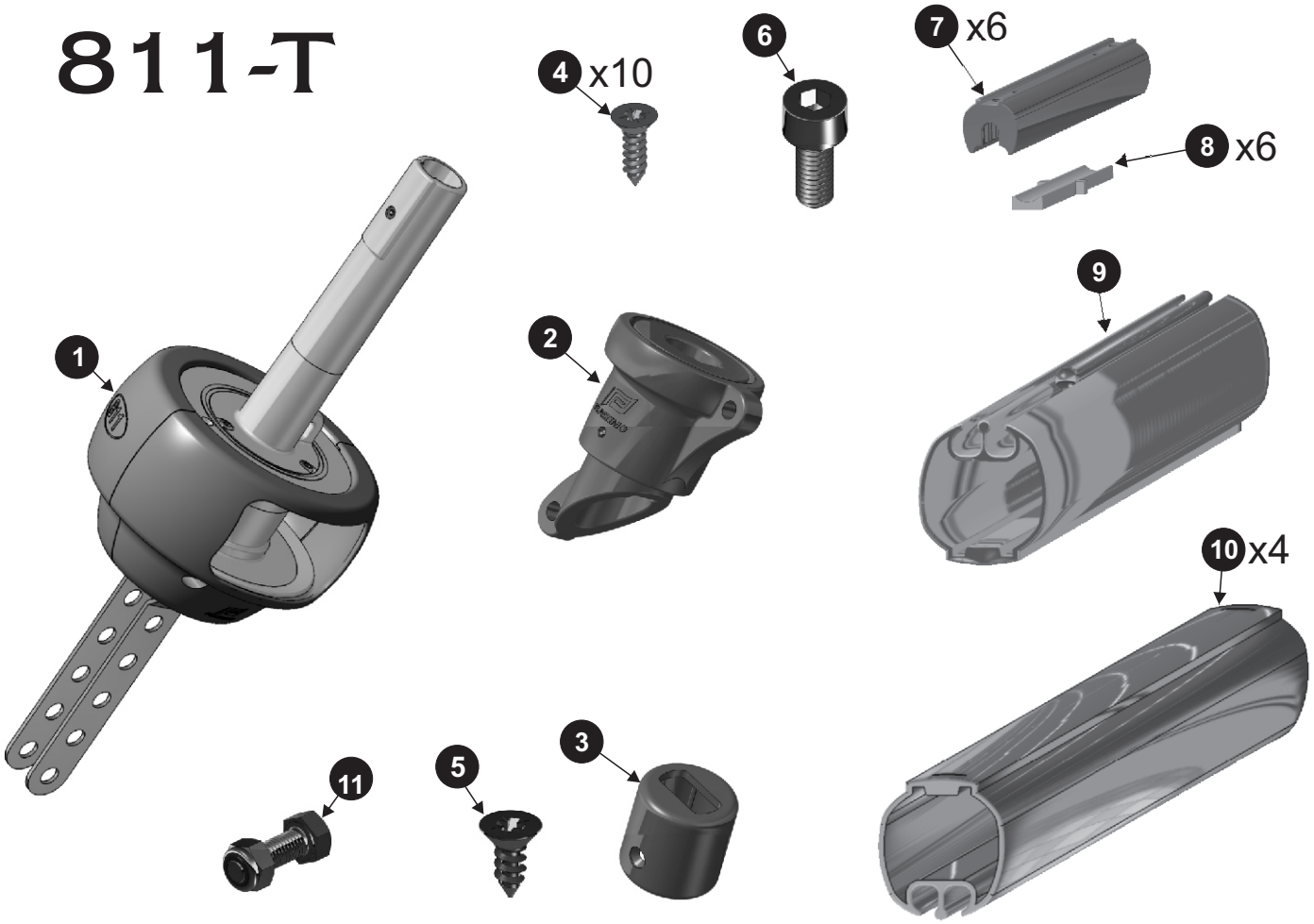

	GB	F	D	NL	E	S	I
1	1 drum unit	1 ensemble tambour	1 Trommel	1 roltrommel	1 conjunto tambor	1 Trumma med revlinematare	1 insieme tamburo
2	1 halyard swivel	1 émerillon	1 Fallwirbel	1 valwartel	1 giratorio	1 Fallsvirvel	1 mulinello
3	1 top end stop	1 embout profil	1 Profilansatzstück	1 top eind stuk	1 terminal tope	1 Toppdel	1 Terminale profilato
4	8 screws Ø3.9x12.7 (spar connections)	8 vis tôle Ø3.9x12.7 liaison profils	8 Schraube Ø3.9x12.7 (Verbindung der Profile)	8 bouten Ø3.9x12.7 (koppelstukken)	8 Tornillos Ø3.9x12.7 (unión perfiles)	8 insex Ø3.9x12.7 (profilkopplingarna)	8 vite Ø3.9x12.7 (collegamento profilati)
5	1 screw Ø4.8x12.7 (top end stop)	1 vis tôle TF Ø4.8x12.7 fixation embout profil	1 Schraube Ø4.8x12.7 (Profilansatzstück)	1 schroef Ø4.8x12.7 (top eind stuk)	1 tornillo Ø4.8x12.7 (terminal tope)	1 spårskruv Ø4.8x127. (Toppdel)	1 vite lamiera Ø4.8x12.7 (terminale profilato)
6	1 screw M5x12 (base spar)	1 vis Chc M5x12 fixation profil bas	1 Schraube M5x12 (unteres Profil)	1 schroef M5x12 (basisprofiel)	1 tornillo M5x12 (perfil bajo)	1 insex M5x12 (Bottenprofil)	1 vite a brugola M5x12 (profilato basso)
7	5 Coupling sleeves	5 pièces de jonction	5 Verbindungsstücke	5 koppelstukken	5 piezas de uniones	5 Skarvstycken	5 Pezzi di giunzione
8	5 Connecting stops	5 guides étai	5 Vorstagführung	5 Verbingsstopper	5 Guía estay	5 Låsplattor till skarvstycken	5 Guide di strallo
9	1 base spar	1 profil aluminium bas	1 unteres Profil	1 basisprofiel	1 perfil bajo	1 Bottenprofil	1 profilato basso
10	3 Intermediate spars	3 profils aluminium intermédiaires	3 Zwischenprofile	3 standaardprofielen	3 Perfiles intermedios	3 Standard profiler	3 Profilati intermedi
11	1 screw+nut M14x40	1 vis+écrou M14x40	1 Schraube M14x40	1 bunten M14x40	1 tornillo M14x40	1 insex M14x40	1 Vite M14x40

MONTAGEANLEITUNG
DER T-SERIE
406-T 609-T 811-T

ÜBERSICHT

1/ Technische Charakteristika der 406-T, 609-T, 811-T 3
2/ Beschreibung der verschiedenen Untereinheiten
2.1 - 406-T 4
2.2 - 609-T 5
2.3 - 811-T 6
3/ Werkzeug-Grundausstattung 23
4/ Montage auf dem festland (auf der Schiffsbrücke) 23
4.1 - Demontage des Vorstags 24
4.2 - Zusammenbau der Rollreffanlage 24
4.3 - Zuschneiden des letzten Profils 25
4.4 - Montage des Profilansatzstückes 25
5/ Montage an bord (auf dem Boot) 26
5.1 - Abmessen der Vorstaglänge 26
5.2 - Zuschneiden des letzten Profils 26
5.3 - Montage des Profilansatzstückes 27
5.4 -Zusammenbau des Profils 27
5.5 - Zusammenbau des unteren Profils 27
5.6 - Montage der Trommel 28
5.7 - Einstellen des 1/2 Leineneinfädlers 28
6/ Empfehlungen 29
7/ Optionen 30
8/ Ersatzeile
8.1 - 406-T 64
8.2 - 609-T 65
8.3 - 811-T 66

D

3/ WERKZEUG-GRUNDAUSSTATTUNG

ERFORDERLICHES MATERIAL :

- 1 Hammer
- 1 Zange
- 1 komfortabler Bootsmannsstuhl (Plastimo)
- 1 Imbusschlüssel 4 mm
- 1 Bohrmaschine
- 1 4 mm Bohrer
- 1 Metallsäge
- 1 Massband (oder Zollstock)
- 1 Flachkopfschraubendreher
- farbloser Silikon

4/ MONTAGE AM FESTLAND

- Diese Montage besteht aus der vollständigen Demontage des Vorstags und des Zusammensetzens der Rollreffanlage auf der Schiffsbrücke.
- Wir empfehlen Ihnen diese Montageart, da sie sehr schnell auszuführen ist.
- In einigen Fällen ist das Vorstag in den oberen Bereichen nicht zu demontieren, in diesem Fall : Führen Sie eine Montage an Bord aus (siehe Seite 28)

-> Fragen Sie einen Experten um Rat, damit dieser eine Knieverbindung an dem oberen Teil des Vorstags anbringt.

4.1 - DEMONTAGE DES VORSTAGS

4.1.1 - Unterer Teil

- Lockern Sie das Achterstag
- Sichern Sie den Mast mit 1 oder 2 Fallen auf dem vorderen Teil des Bootes
- Ziehen Sie die Falle stark an, um das Vorstag mit einem Maximum zu entlasten.
- Demontieren Sie das Vorstag an dem unteren Teil (häufig besteht diese Operation aus dem Entfernen des Bolzens und des Drahtstifts, sowie der Schraube und der Schraubenmutter).

Hinweis : Es ist wichtig die Position des Vorstagauges hinsichtlich des vorderern Befestigungspunktes des Bootes zu markieren, damit später ein gleiches Einstellen gewährleistet werden kann. Im Falle einer Stagspannermontage messen Sie bitte den Abstand zwischen dem Pütting und der Blockiermutter der Wantenspanner.

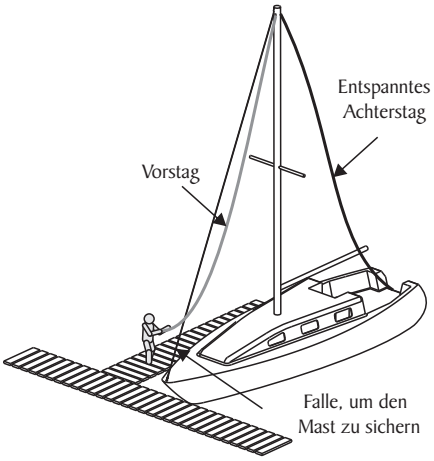

4.1.2 - Oberer Teil

- Ziehen Sie eine Person zur Mastspitze hoch. (mit Hammer und Zange)
- Demontieren Sie das Vorstag an dem oberen Teil.
- Holen Sie die Person mit dem Vorstag wieder runter.

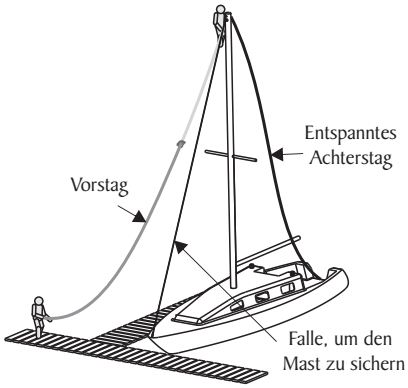

4.2 - ZUSAMMENSETZEN DER ROLLREFFANLAGE

- Breiten Sie das Vorstag auf der Schiffsbrücke aus

- Legen Sie die unterschiedlichen Elemente neben das Vorstag

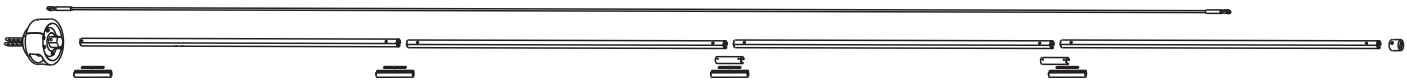

- Montieren Sie die Trommel auf das Vorstag und setzen Sie die Achse oder die Schraube und die Schraubenmutter (wählen Sie die entsprechende Bohrung auf den Lochschenkeln aus, um die ursprüngliche Position wiederzufinden)

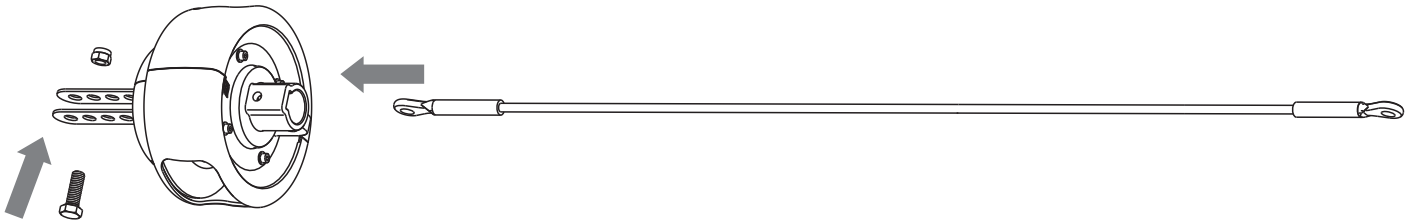

- Stecken Sie das untere Profil auf den Mast
- Stecken Sie ein Verbindungsstück, sowie die Vorstagführung hinein (Übereinstimmung des Lochs des Verbindungsstücks mit dem Loch des unteren Profils)

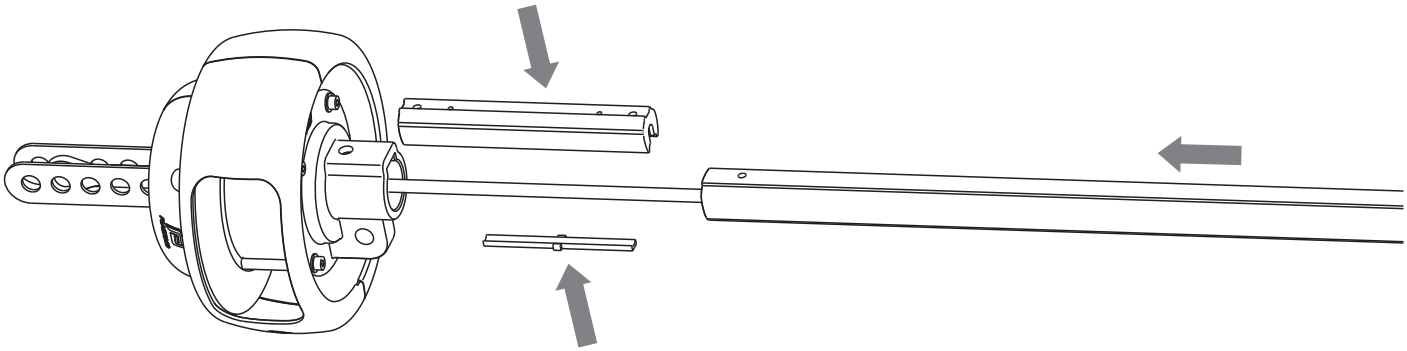

- Stecken Sie das Profil in die Trommel (plazieren Sie die Schraube M5x12, indem Sie den Silikonkitt in das Schraubenloch streichen, um die elektrolytische Wirkung Inox/Aluminium zu reduzieren)

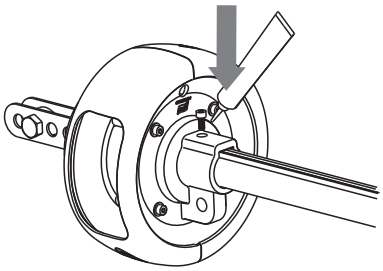

- Stecken Sie ein weiteres Verbindungsstück mit seiner Vorstagführung hinein
- Plazieren Sie eine Blechschraube Ø3.9x12.7. Bringen Sie den Silikonkitt in das Schraubenloch ein.
- Stecken Sie ein Aluminiumprofil hinein.
- Wiederholen Sie diesen Vorgang bis zum vorletzten Profil

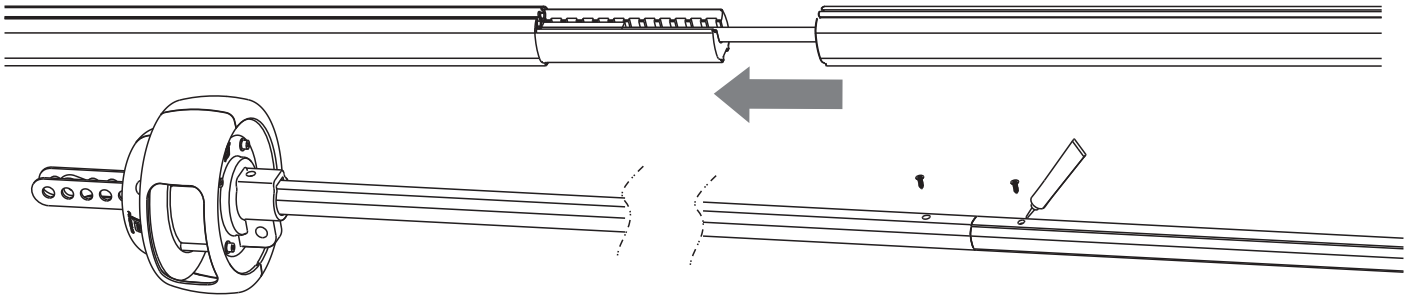

4.3 - Zuschneiden des letzten Profils

- Legen Sie das letzte Profil hinter das vorletzte Profil, aber ohne es festzustecken.
- Versehen Sie dieses mit einer Markierung (ca. 5 cm von der Muffe des Vorstags entfernt).
- Schneiden Sie das Profil mit Hilfe einer Säge zu.
- Stecken Sie ein Verbindungsstück hinein.
- Stecken Sie das Profil hinein und positionieren Sie eine Schraube.

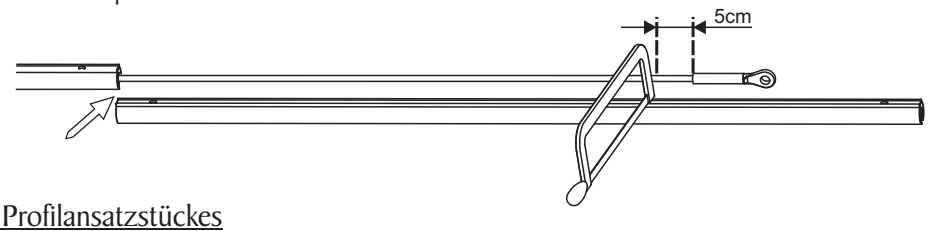

4.4 - Montage des Profilansatzstückes

- Das Profilansatzstück muss auf das äussere Ende des vorher von Ihnen zugeschnittenen Aluminiumprofils montiert werden.
- Sie stecken die gesamte Einheit auf das Profil, bis dass diese aneinanderstossen
(Achten Sie auf das Loch in dem Profilansatzstück, siehe untere Zeichnung)
- Sie bohren ein Loch mit Hilfe des 4,2 mm Bohrers

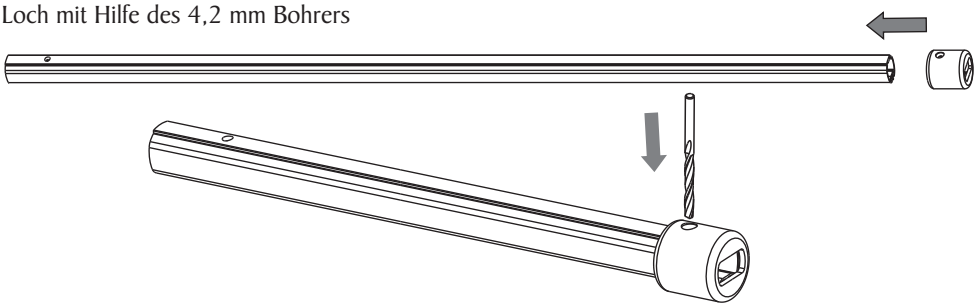

- Bevor Sie die Schraube setzen, denken Sie bitte daran, den Fallwirbel anzubringen!! (Achten Sie auf die Richtung: der konische Teil zeigt nach unten)

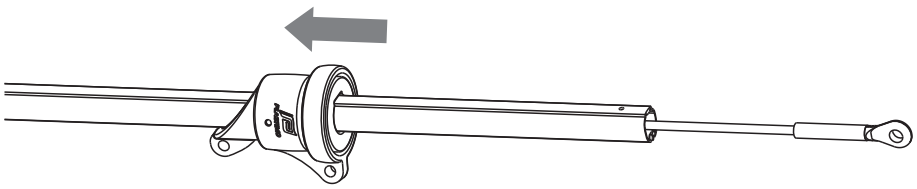

- Stecken Sie ein Verbindungsstück, sowie die Vorstagführung hinein (Übereinstimmung des Lochs des Innengewindes mit dem Loch, welches Sie soeben gebohrt haben)

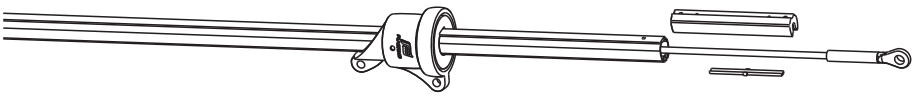

D

- Bringen Sie das Profilansatzstück wieder in Position
- Bringen Sie etwas Silikonkitt in das Schraubenloch ein
- Fixieren Sie dies mit einer Schraube Ø4.8x12.7

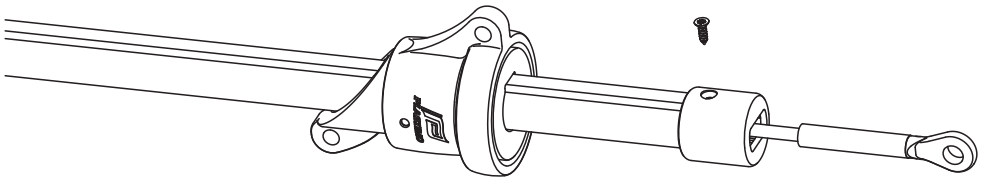

- Ihre Rollreffanlage ist nun fertiggestellt, Sie müssen diese lediglich installieren (heben Sie diese mit Hilfe einer Fälle in die Höhe)

5/ BORDMONTAGE

➢ Das Interesse dieser Montageart liegt darin, dass die Montage von einer einzigen Person durchgeführt werden kann.
➢ Es ist nicht notwendig, das Maststropp zu demontieren.

5.1 - ABMESSEN DER VORSTAGLÄNGE

Um die Rollreffanlage an die Länge Ihres Bootes anzupassen, ist es notwendig, die Länge "x" zu kennen.

Hinweise:
- Stecken Sie einen kleinen Schäkel auf das Vorstag
- Stellen Sie sicher, dass dieser an die Muffen stösst
- Lockern Sie das Achterstag
- Sichern Sie den Mast anhand einer Falle
- Demontieren Sie das Vorstag am unteren Ende
- Installieren Sie die Trommeleinheit
- Montieren Sie das Vorstag am unteren Teil
- Entfernen Sie das Fall und ziehen Sie das Achterstag wieder fest
- Fixieren Sie eine Falle auf dem Schäkel
- Fixieren Sie einen Tampen auf dem Schäkel (oder dem Bandmass)
- Hissen Sie den Schäkel, bis er an die obere Muffe stösst
- Bringen Sie eine Markierung auf dem Tampen in Höhe des oberen Teils der Trommel an (oder messen Sie den entsprechenden Wert auf dem Bandmass ab)
- Holen Sie den Schäkel bitte wieder herunter

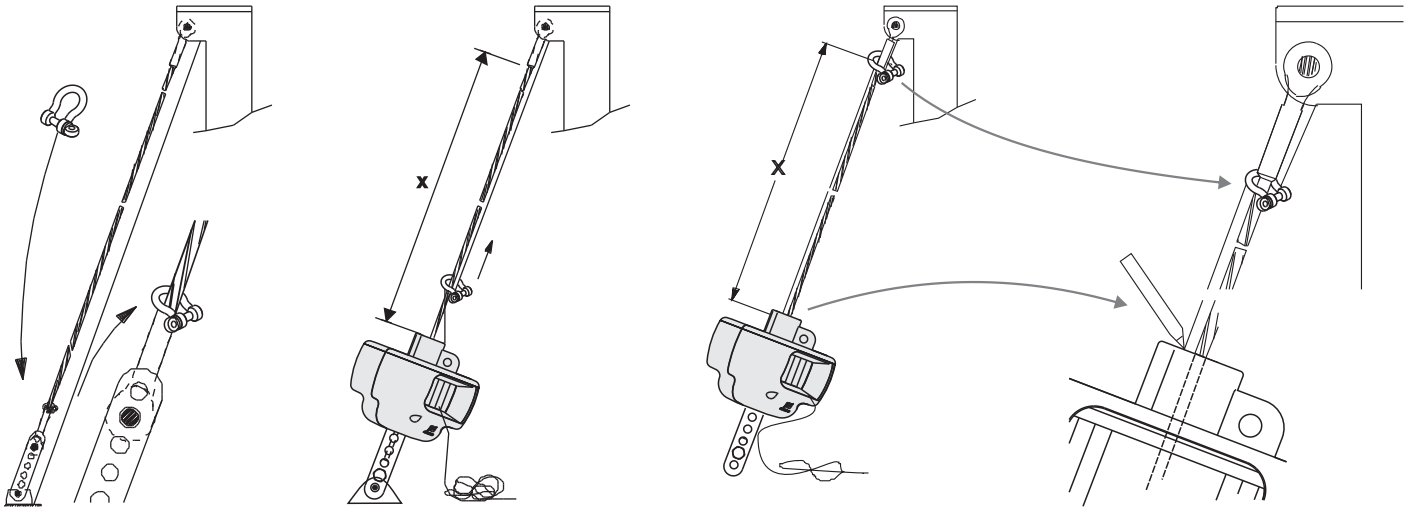

5.2 - ZUSCHNEIDEN DES LETZTEN PROFILS

Breiten Sie auf dem Boden bitte den Tampen aus, der Ihnen dazu gedient hat, die notwendige Länge Ihres Vorstags zu messen
- Legen Sie die Aluminiumprofile aneinander (Achten Sie auf das untere Profil)
- Bringen Sie eine Markierung auf dem Profil im Anschluss an die Markierung des Tampens an.
- Schneiden Sie etwa 3 cm vor der Markierung.(Sicherheitsspanne).

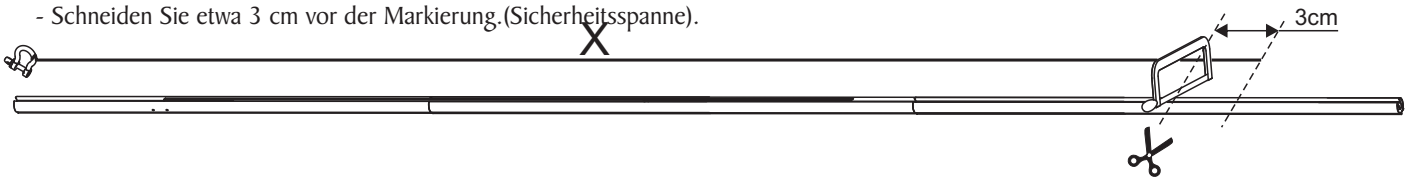

5.3 - MONTAGE DES PROFILANSATZSTÜCKES

- - Das Profilansatzstück muss auf das äussere Ende des vorher von Ihnen zugeschnittenen Aluminiumprofils montiert werden.
- Sie stecken die gesamte Einheit auf das Profil, bis dass diese aneinanderstossen
(Achten Sie auf das Loch in dem Profilansatzstück, siehe untere Zeichnung)
- Sie bohren ein Loch mit Hilfe des Ø4,2 mm Bohrers

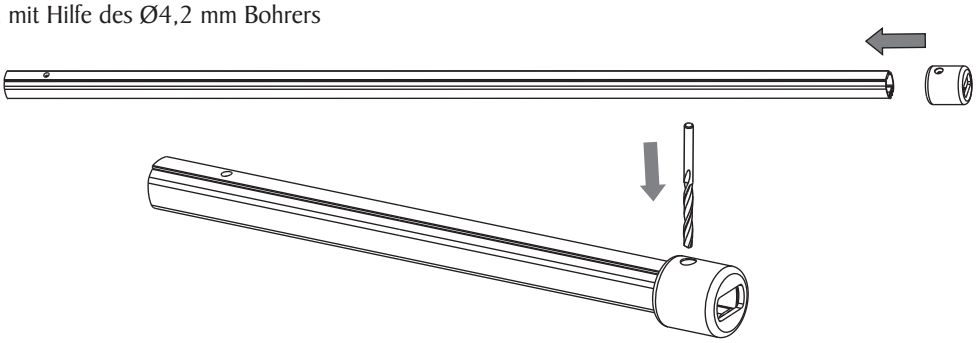

5.4 - ZUSAMMENSETZEN DER PROFILE

- Trennen Sie das Vorstag von der Bugplatte
- Stecken Sie auf dem Vorstag fest:
- Profilansatzstück Das Profil,
- welches Sie zugeschnitten und durchbohrt haben,
- Plazieren Sie ein Verbindungsstück und eine Vorstagführung (Übereinstimmung des Lochs des Verbindungsstücks mit dem Loch des Profils),
- 1 Schraube Ø4.8x12.7,
- 1 Fallwirbel (ACHTEN Sie auf die Montagerichtung, siehe Zeichnung).

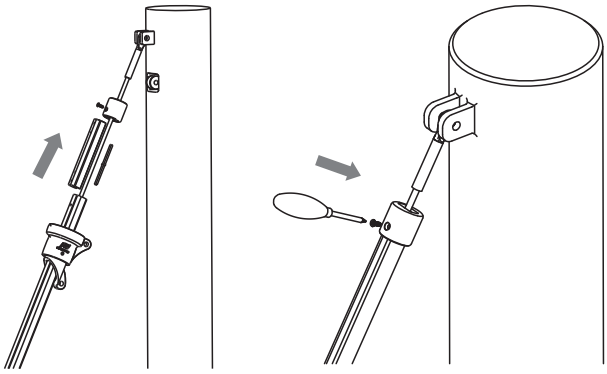

- Benutzen Sie eine auf einen Fallwirbel montierte Falle, um die Profile, die Sie montieren abzustützen.
- Stecken Sie ein Verbindungsstück, sowie die Vorstagführung hinein
- Bringen Sie Silikonkitt in das Schraubenloch ein, um das elektrolytische Verhalten der Inoxschraube mit dem Aluminium zu vermeiden.
- Plazieren Sie eine Blechschraube Ø3.9x12.7.
- Entfernen Sie den überstehenden Silikonkitt mit Hilfe eines Tuches.
- Stecken Sie ein neues Aluminiumprofilzwischenstück hinein (Achtung: Legen Sie das untere Profil zur Seite, Sie werden dieses als Letztes installieren).
- Wiederholen Sie die Operationen.
- Um das untere Profil hineinzustecken, ist es empfehlenswert ein Ende in das Vorstagauge einzuführen, damit das Vorstag leichter in das Profil geleitet und das Ende besser zurückgeholt werden kann.

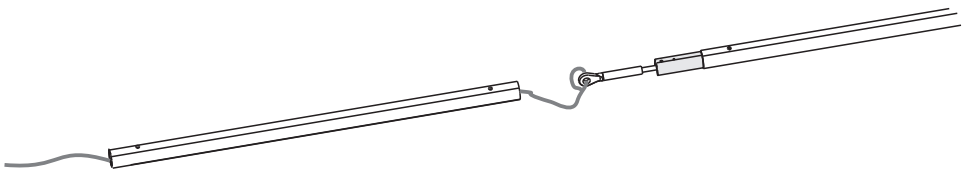

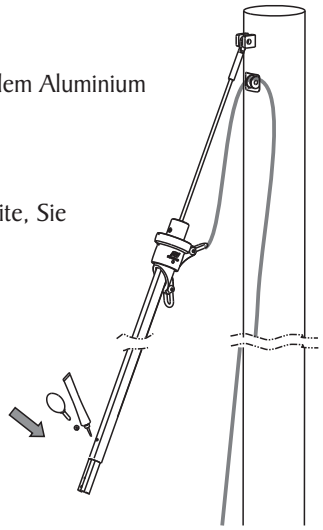

5.5 - ZUSAMMENSETZEN DES UNTEREN PROFILS

☛ ACHTEN Sie auf die Richtung des unteren Profils (siehe untere Zeichnung)

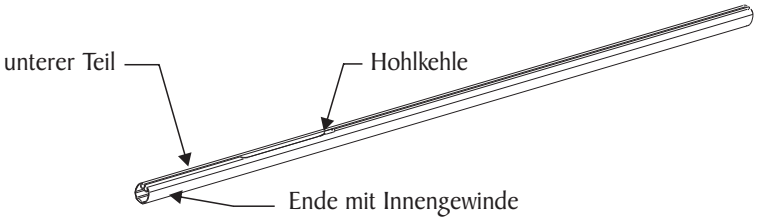

D

5.6 - MONTAGE DER TROMMEL

- Bringen Sie das Vorstagauge oder den Wantenspanner in die Trommel ein (je nach Modell).
- Führen Sie ein Verbindungsstück, sowie seine Einführung in Übereinstimmung mit dem Loch des Innengewindes des Rohres ein.
- Stecken Sie das untere Profil in die Trommel.
- Bringen Sie Silikonkitt in das Schraubenloch ein.
- Plazieren Sie eine Schraube M5x12.
- Bringen Sie die Rollreffanlage an ihren Befestigungspunkt auf dem Bug des Bootes an.
- Holen Sie den Fallwirbel wieder herunter.
- Ziehen Sie das Achterstag wieder an.

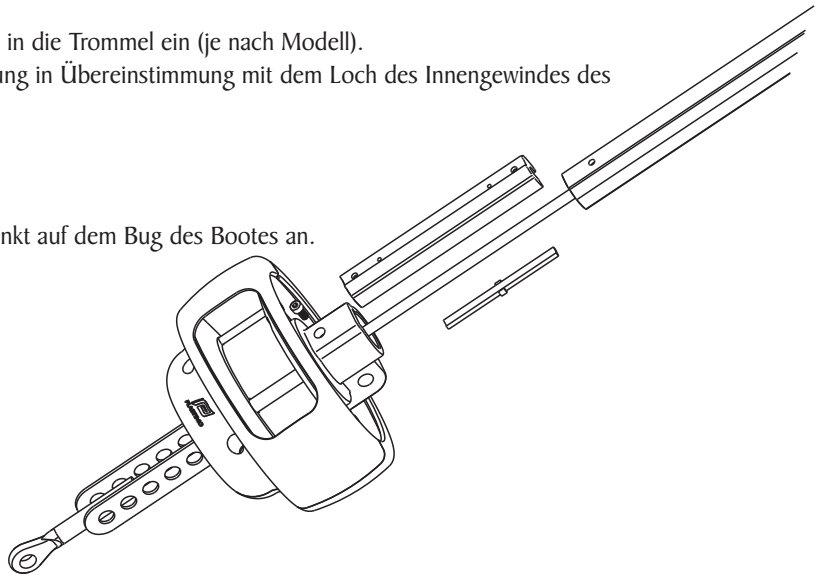

5.7 - EINSTELLUNG DER ½ REFFLEINENFÜHRUNG

5.7.1 - 406-T

- Die Montage der Reffleinenführung des Modells 406-T kann rechts oder links erfolgen, je nach gewünschter Richtung der Wickelung.
- Zur Fixierung benutzen Sie bitte die beiden Schrauben und Muttern M4x12

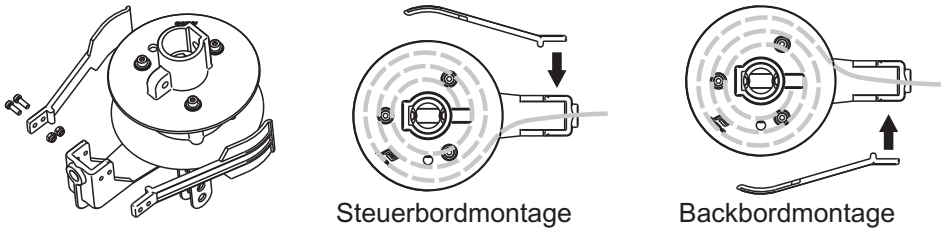

- Die Einstellung des Winkels erfolgt durch lockern der beiden Schrauben, die die Wantenspanner festhalten

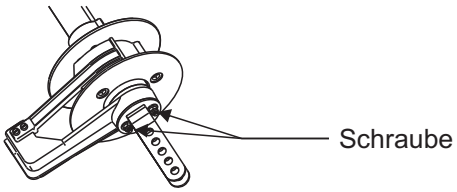

5.7.2 - 609-T & 811-T

- Die Einstellung der Winkel der 1/2 Reffleinenführung bezüglich der Modelle 609 & 811 erfolgt durch Lockern der beiden Schrauben und Muttern (siehe untere Zeichnung)

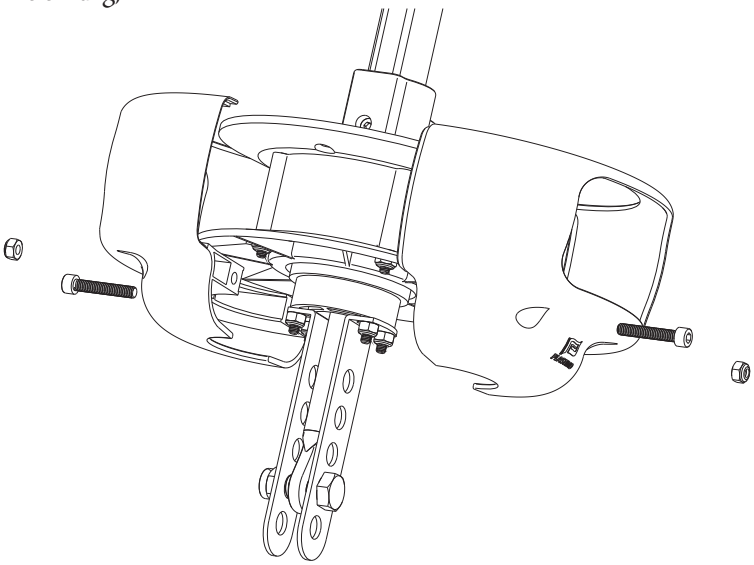

6/ EMPFEHLUNGEN

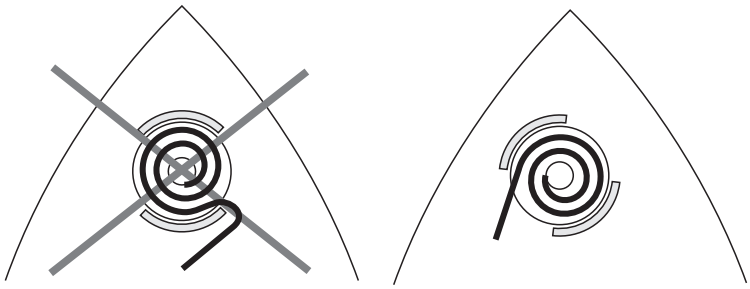

☛ 1/2 Reffleinenführung

Alle Reffleinenführungen sind bezüglich des Winkels einstellbar, ACHTUNG!!, die Reffleinenführungen müssen sich in der richtigen Position befinden betreffend des Zugwinkels der

☛ Reffleine

Die Reffleine ist das Ende, das auf die Trommel der Rollreffanlage aufgerollt wird.
Benutzen Sie ausschliesslich vorgedehnte Reffleinen, um jede Elastizität zu vermeiden
Achten Sie auf die Position der Reffleine beim Verlassen der Trommel (siehe untere Zeichnung)

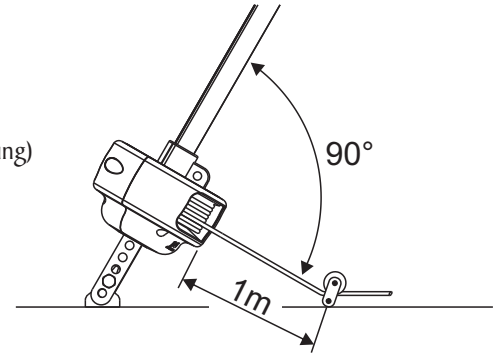

☛ Aufrollrichtung der Genua

Sorgen Sie dafür, dass das Aufrollen der Genua in gleicher Richtung erfolgt, wie die Litze auf dem Vorstag

☛ Wenn Sie nicht segeln

Lockern Sie das Achterstag, um zu verhindern, dass die mechanischen Teile unter permanenter Spannung stehen

☛ Was die Trommel betrifft

Wenn Ihre Genua vollständig aufgerollt ist, muss mindestens eine Reffleinenumdrehung auf der Trommel bleiben, um eine direkte Spannung auf die mechanischen Teile und den Knoten der Reffleine zu vermeiden

☛ Winkel der Falle/Vorstag

Dieser Winkel darf auf einen Fall mehr als 20-25° betragen, über diesen Bereich hinaus ist ein Hissen unmöglich, ebenso das Aufrollen. Der auf das Vorstag ausgeübte Zugdruck läuft Gefahr das Vorstag sehr schnell zu verseilen mit allen dazugehörenden Auswirkungen (Mastbruch, ...)

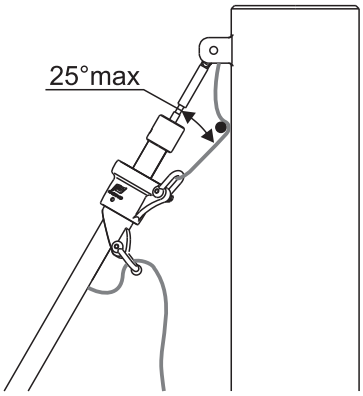

D

☛ Beim Segeln

Halten Sie das Vorstag stets unter Spannung, dadurch wird nicht nur das Aufrollen viel leichter, das Segel besser aufgerollt, sondern Sie vermeiden somit auch das Verseilen des Vorstags. (Wir empfehlen übrigens einen Kardan an den Maststropp anzubringen)

☛ Beiholen der Genua

Auf keinen Fall soll das Beiholen der Genua mit Hilfe der Reffleine der Rollreffanlage erfolgen.

☛ Entrollen der Genua

Wenn Sie die Genua entrollen, ist es wichtig, dass diese gebremst wird, um zu verhindern, dass sie eine zu grosse Geschwindigkeit annimmt.
Um sie zu bremsen, legen Sie eine Bucht mit der Reffleine um eine Winch und entrollen Sie diese, indem Sie in der einen Hand die Schot der Genua, in der anderen Hand die Reffleine halten.

☛ Reinigung und pelege

Die Trommeleinheit (ohne diese zu demontieren) ist ein Mal pro Jahr unter Süsswasser abzuspülen.
Es ist keine sonstige Pflege oder Reinigung vorgesehen.

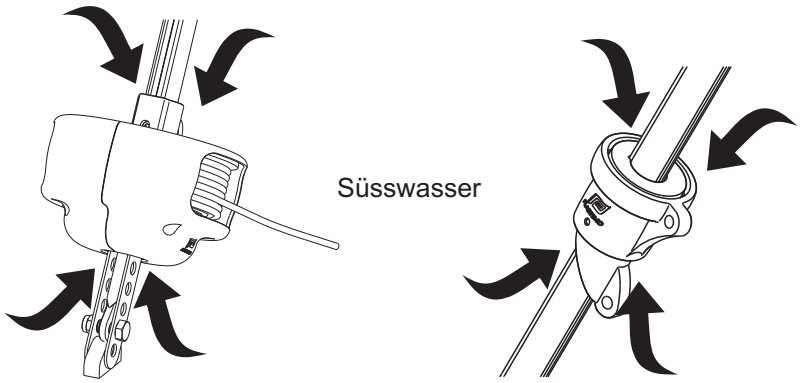

FEHLFUNKTIONEN	URSACHEN	HILFE
Die Falle neigt dazu, sich mit dem Fallwirbel zu drehen.	- Vorstag nicht ausreichend angespannt - Genua ist zu lässig - Genua ~~ist zu k~~urz, Fallwirbel zu tief 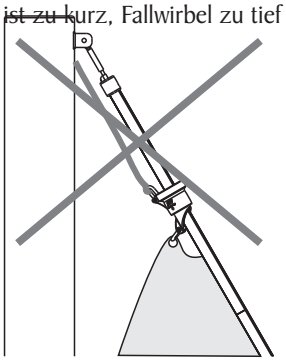 - Genuafalle in nicht ausreichender Entfernung zum Vorstag 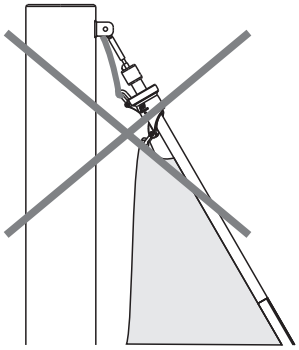	- Achterstag straffen - Hissen der Genuafalle - Benutzen Sie einen Bügel 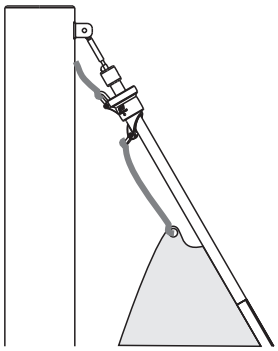 - Fixierung eines Augstropps auf dem Mast oder eines Verbinders auf dem Vorstag 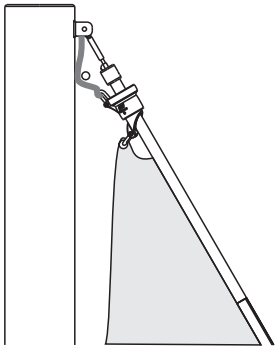
Die Falle neigt dazu, sich um das Profil zu wickeln, wenn Sie die Genua hissen	- Ihre Falle ist abgenutzt und behält dies im Gedächtnis aufgrund der Verseilung der Fasern	- Die Falle austauschen
Die Reffleine neigt dazu, sich ausserhalb der Trommel aufzuwickeln	- Schlechter Zugwinkel der Reffleine Erste Rolle zu weit von der Trommel enfernt -Genua unzureichend gebremst beim Entrollen	- Die erste Rolle austauschen - Bremsen des Entrollens der Genua durch eine Bucht um die Winch
Genua schwer zu hissen	- Schlechtes Funktionieren einer Rolle / Falle steckt fest - Liek zu dick	- Anderen Falle versuchen - Liek auswechseln

7/ OPTIONEN

7.1 - FALLVERBINDER

- Wenn der Winkel der Falle zu dem Vorstag zu klein ist, ist es möglich, dass die Falle mit dem Fallwirbel in Rotation versetzt wird (beim Auf- oder Entrollen der Genua).
- In diesem Fall verfügen Sie über 2 Optionen, um das Problem zu lösen.

7.1.1 : Abweiser-Set

Um dieses Set zu montieren, müssen Sie gezwungenermassen das Vorstag demontieren.

Ref : 25720

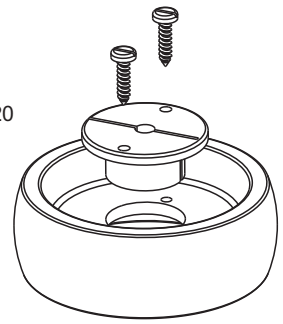

7.1.2 : Augstropp

Um das Augstropp zu fixieren, ist es nicht notwendig, das Vorstag zu demontieren.

2 Grössen stehen Ihnen zur Verfügung :

- ref 25677 : 609T / 811T
- ref 26140 : 406T

Ref : 25677

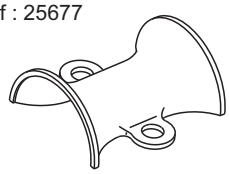

Ref : 26140

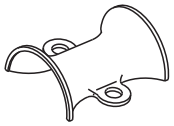

GB - Spare parts
F - Pièces détachées
D - Ersatzeile
NL - Onderdelen
E - Piezas de recambio
S - Extra profiler
I - Pezzi staccati

406-T

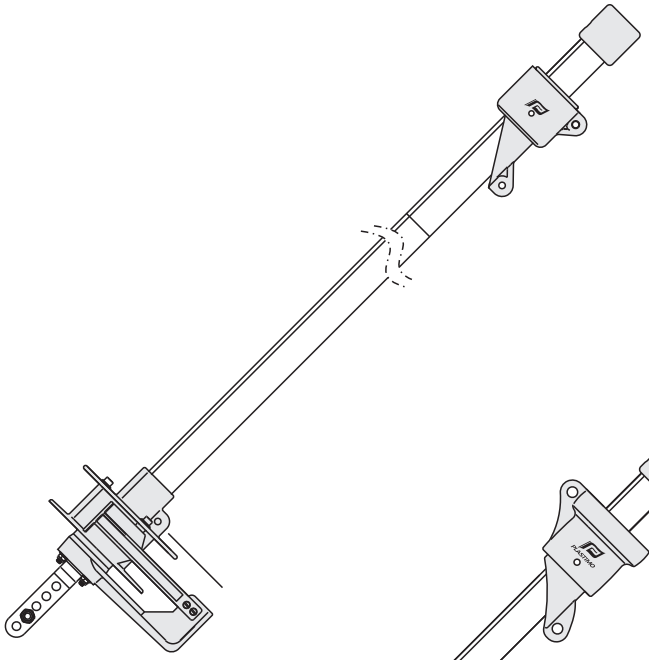

607-T

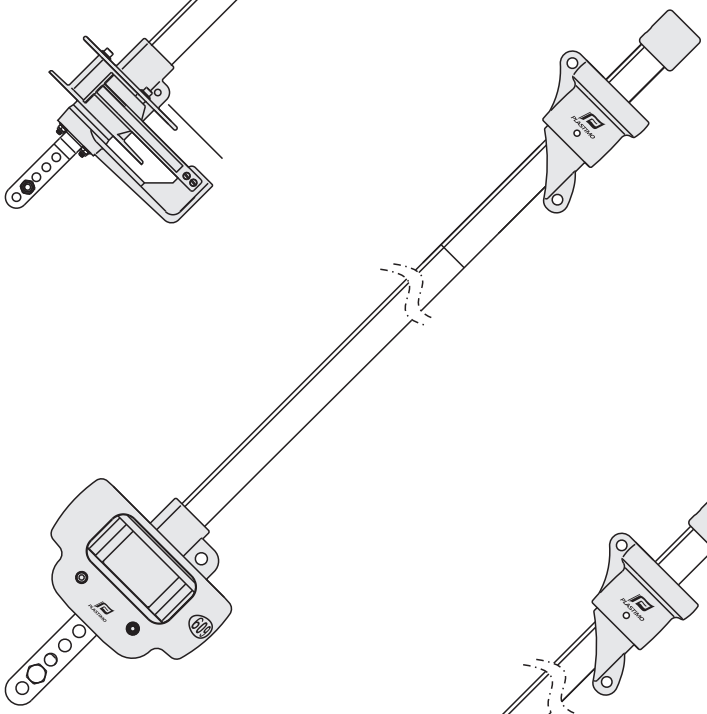

811-T

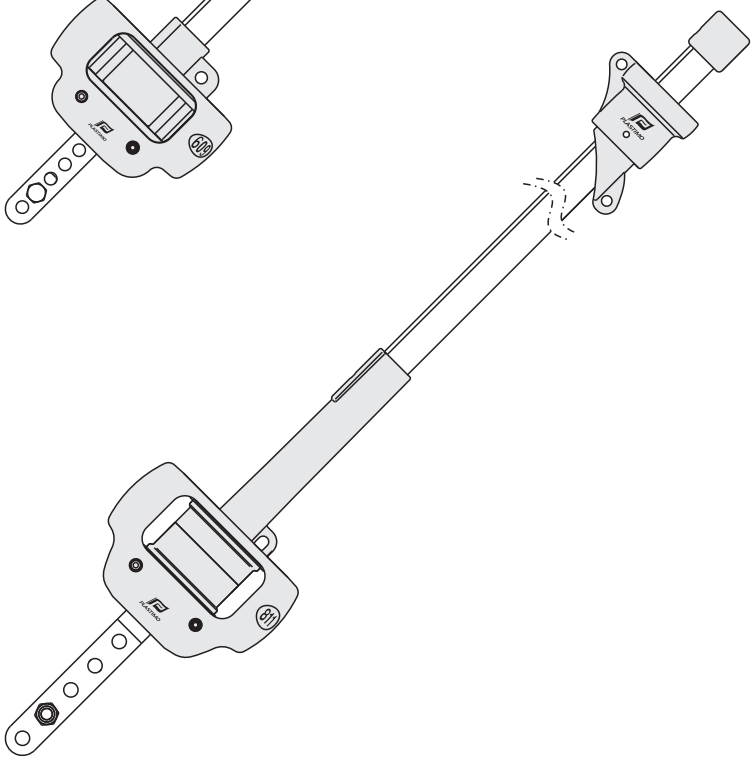

406-T

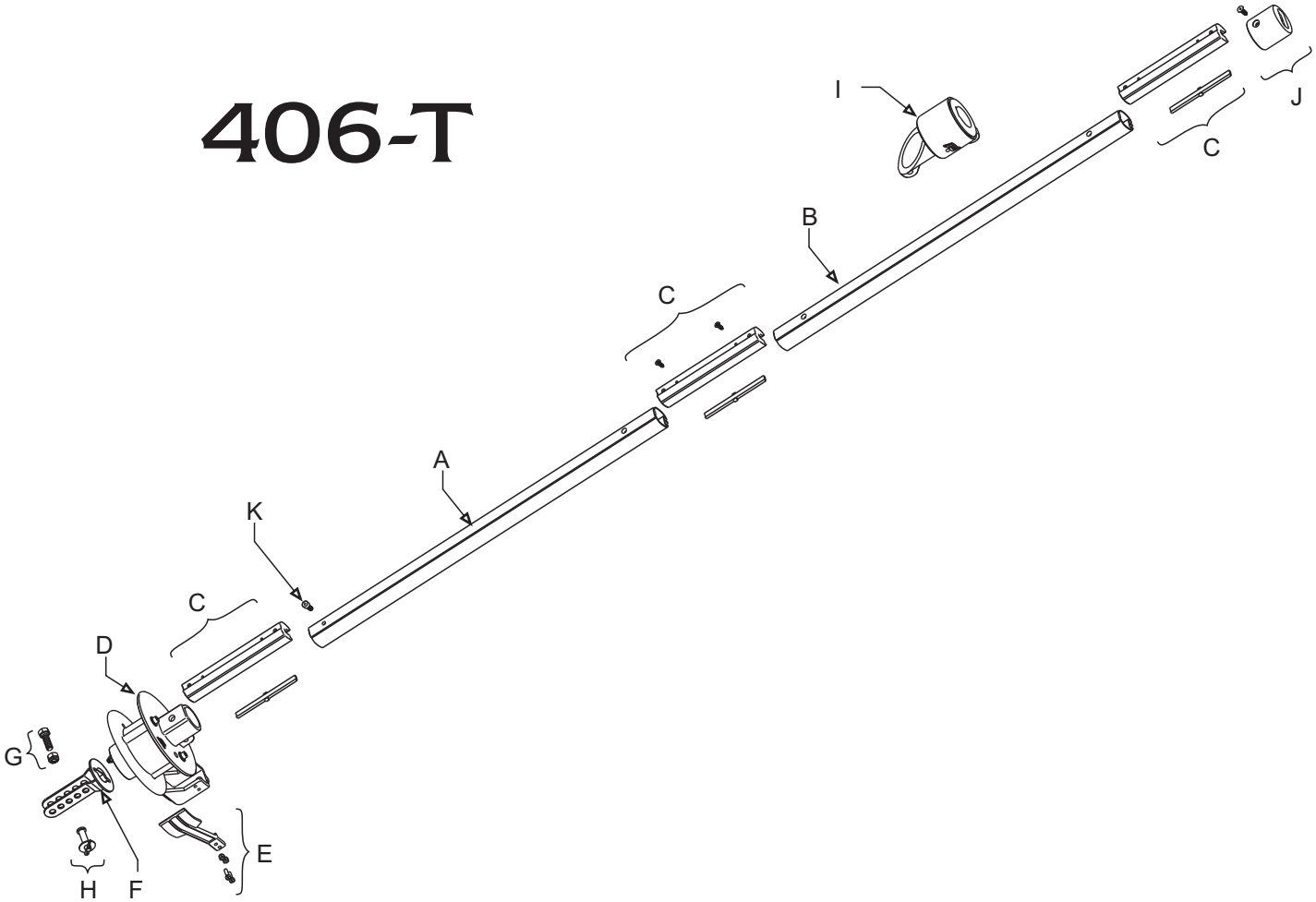

	REF	25722	25723	GB	F	D	NL	E	S	I
A	25184	1	1	base spar	Profil bas aluminium	unteres Profil	basisprofiel	perfil bajo	Bottenprofil	profilato basso
B	25183	2	2	Intermediate spars	Profil intermediaire aluminium	Zwischenprofile	standaardprofielen	Perfiles intermedios	Standard profiler	Profilati intermedi
C	25375	4	4	Coupling sleeves	Jonction plastique	Verbindungsstücke	koppelstukken	piezas de uniones	Skarvstycken	Pezzi di giunzione
D	10001	1	1	drum unit	tambour 406	Trommel	roltrommel	conjunto tambor	Trumma	insieme tamburo
E	26324	1	1	line feeder	tendeur de drosse	reffleinenhalter	val tensor	guia maniobra	revlinematare	guide frenello
F	26325	1		Chainplates 5 holes	Lattes accrochage 5 trous	Lochschenkel 5 loecher	Spannerplaten 5 gaten	Placas tensor 5 taladros	Rostfria monte-ringsbeslag 5 hal	Landre d'aggancio 5 fori
	21308		1	Chainplates 11 holes	Lattes accrochage 11 trous	Lochschenkel 11 loecher	Spannerplaten 11 gaten	Placas tensor 11 taladros	Rostfria monte-ringsbeslag 11 hal	Landre d'aggancio 11 fori
G	58242	1		screw+nut M8x35	Kit vis TH M8x25 + écrou	Schraube+Mutter M8x35	bount+moer M8x35	tornillo + tuerca M8x35	1 insex M8x35	1 Vite M8x35 Modello Landre
H	58243		1	Shoudered clevis pin Ø8	Kit axe Ø8 + goupille + rondelle	Bolzen, dick Ø8	pen Ø8	Bulón Ø8	Riggbult Ø8	Asse a testa Ø8
I	17067	1	1	halyard swivel	Emerillon	Fallwirbel	valwartel	giratorio	Fallsvirvel	mulinello
J	26321	1	1	top end stop	Embout profil	Profilansatzstück	top eind stuk	terminal tope	Toppdel	Terminale profilato
K	25674	1	1	screw M5x12	Vis CHC M5x12	Schraube M5x12	schroef M5x12	tornillo M5x12	insex M5x12	vite a brugola M5x12

609-T

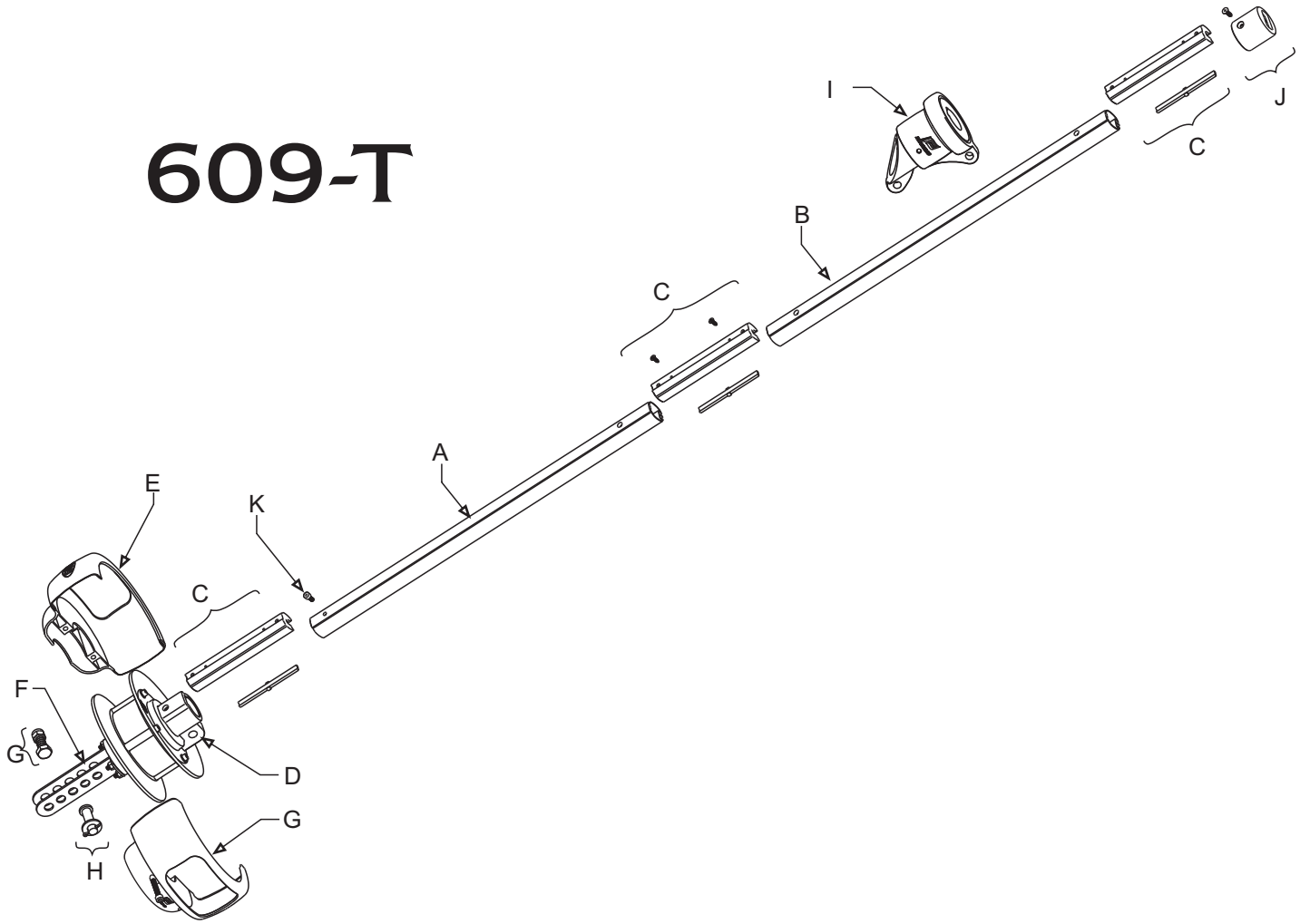

	REF	58207	58208	GB	F	D	NL	E	S	I
A	25752	1	1	base spar	Profil bas aluminium	unteres Profil	basisprofiel	perfil bajo	Bottenprofil	profilato basso
B	25392	3	3	Intermediate spars	Profil intermediaire aluminium	Zwischenprofile	standaardprofielen	Perfiles intermedios	Standard profiler	Profilati intermedi
C	25384	6	6	Coupling sleeves + screw	Jonctions plastique + vis	Verbindungsstücke	koppelstukken	piezas de uniones	Skarvstycken	Pezzi di giunzione
D	58244	1	1	drum unit	tambour 609	Trommel	roltrommel	conjunto tambor	Trumma	insieme tamburo
E	58245	2	2	Reefing line adjuster	demi guide drosse	reffleinenhalter	val tensor	guia maniobra	revlinematare	guide frenello
F	21291	1		Chainplates 5 holes	Lattes accrochage 5 trous	Lochschenkel 5 loecher	Spannerplaten 5 gaten	Placas tensor 5 taladros	Rostfria monte-ringsbeslag 5 hal	Landre d'aggancio 5 fori
	21295		1	Chainplates 11 holes	Lattes accrochage 11 trous	Lochschenkel 11 loecher	Spannerplaten 11 gaten	Placas tensor 11 taladros	Rostfria monte-ringsbeslag 11 hal	Landre d'aggancio 11 fori
G	58246	1		screw+nut M12x35	Kit vis TH M12x35 + écrou	Schraube+Mutter M12x35	bount+moer M12x35	tornillo + tuerca M12x35	1 insex M12x35	1 Vite M12x35 Modello Landre
H	58247		1	Shoudered clevis pin Ø12	Kit axe Ø12 + goupille + rondelle	Bolzen, dick Ø12	pen Ø12	Bulón Ø12	Riggbult Ø12	Asse a testa Ø12
I	58248	1	1	halyard swivel	Emerillon	Fallwirbel	valwartel	giratorio	Fallsvirvel	mulinello
J	26321	1	1	top end stop	Embout profil	Profilansatzstück	top eind stuk	terminal tope	Toppdel	Terminale profilato
K	25674	1	1	screw M5x12	Vis CHC M5x12	Schraube M5x12	schroef M5x12	tornillo M5x12	insex M5x12	vite a brugola M5x12

811-T

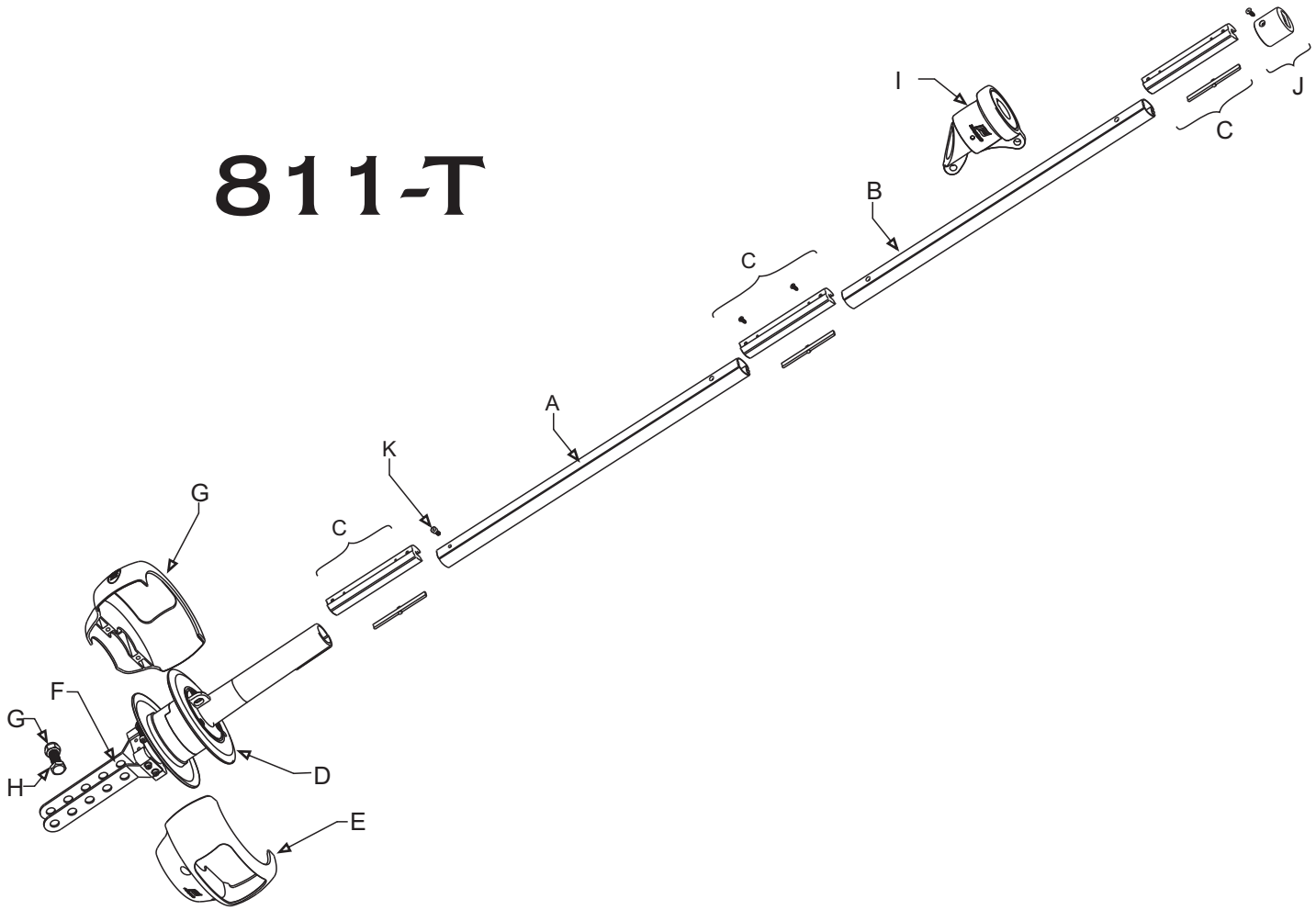

	REF	58209	GB	F	D	NL	E	S	I
A	25752	1	base spar	Profil bas aluminium	unteres Profil	basisprofiel	perfil bajo	Bottenprofil	profilato basso
B	25392	4	Intermediate spars	Profil intermediaire aluminium	Zwischenprofile	standaardprofielen	Perfiles intermedios	Standard profiler	Profilati intermedi
C	25384	7	Coupling sleeves +screw	Jonction + vis	Verbindungsstücke + Schraube	koppelstukken + bount	piezas de uniones + tornillos	Skarvstycken + Skruv	Pezzi di giunzione + vite
D	58249	1	drum unit	tambour 811	Trommel	roltrommel	conjunto tambor	Trumma	insieme tamburo
E	58250	2	Reefing line adjuster	demi-guide drosse	reffleinenhalter	val tensor	guia maniobra	revlinematare	guide frenello
F	22850	2	Chainplates 5 holes	Lattes accrochage 5 trous	Lochschenkel 5 loecher	Spannerplaten 5 gaten	Placas tensor 5 taladros	Rostfria monte-ringsbeslag 5 hal	Landre d'aggancio 5 fori
G	22855	1	screw M14x40	Vis TH M14x40	Schraube M14x40	bount M14x40	tornillo M14x40	Skruv M14x40	Vite M14x40
H	22857	1	nut M14	Ecrou M14	Mutter M14	moer M14	tuerca M14	Mutter M14	Dado M14
I	58248	1	halyard swivel	Emerillon	Fallwirbel	valwartel	giratorio	Fallsvirvel	mulinello
J	26321	1	top end stop	Embout profil	Profilansatzstück	top eind stuk	terminal tope	Toppdel	Terminale profilato
K	25674	1	screw M5x12	Vis CHC M5x12	Schraube M5x12	schroef M5x12	tornillo M5x12	insex M5x12	vite a brugola M5x12

PLASTIMO

www.plastimo.com

58224